Diese Zeichnung darf ohne unsere Erlaubnis weder kopiert oder vervielfältigt noch dritten Personen mitgeteilt werden This drawing may not be copied or reproduced without permission, nor communicated to third parties

Vertikalschnitt
M 1:2

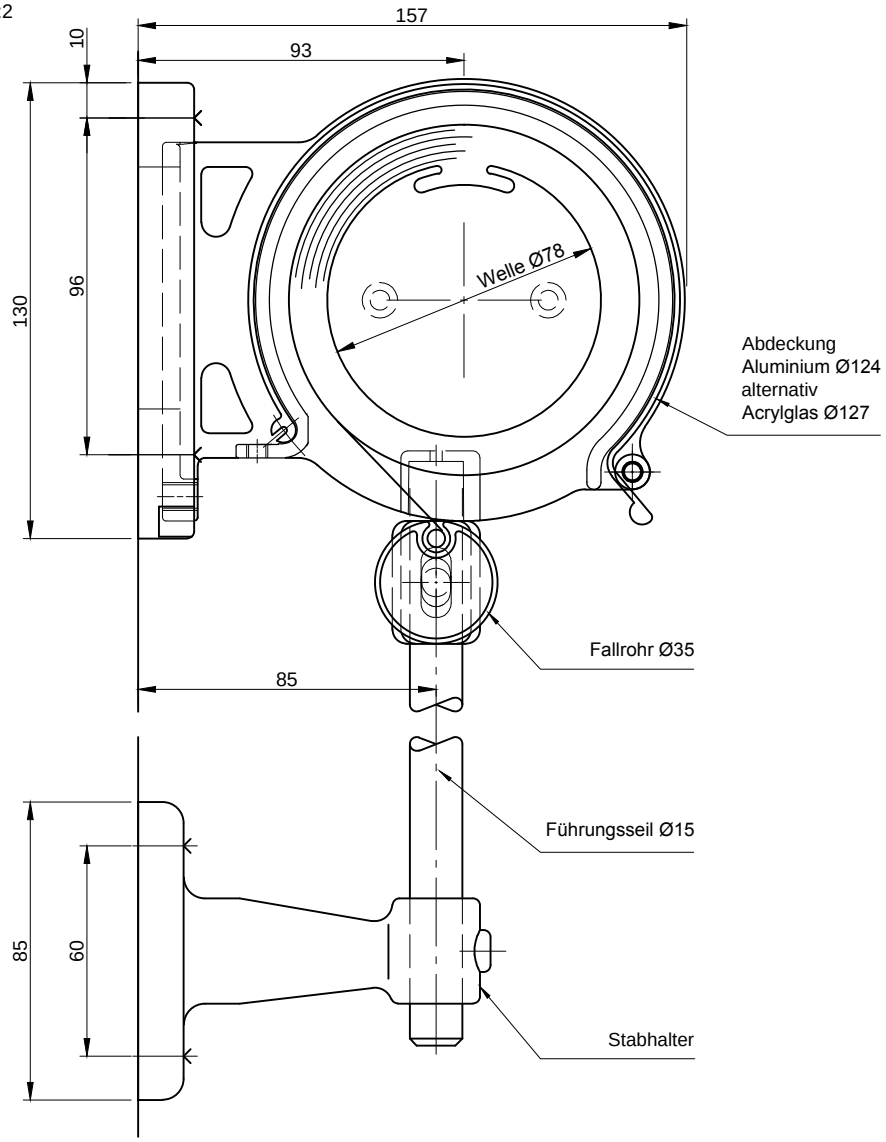

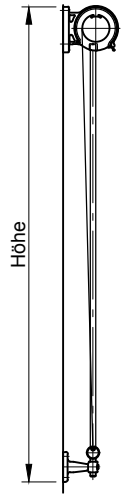

Vertikalschnitt
M 1:20

Horizontalschnitt
M 1:2

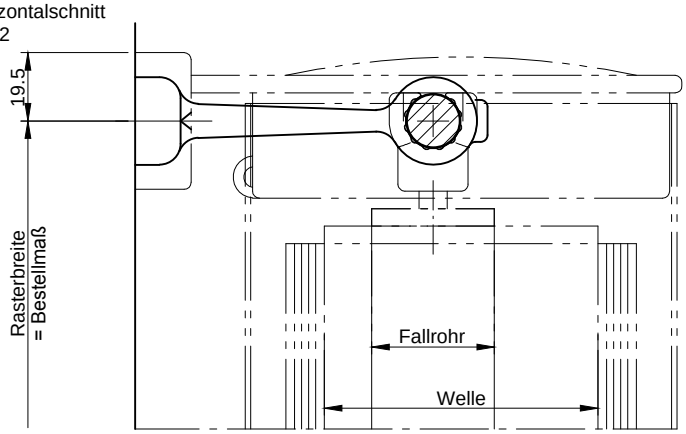

MHZ LICHT.RAUM.LEBEN.	MHZ Hachtel GmbH & Co. KG Sindelfinger Straße 21 70771 Leinfelden-Echterdingen Telefon 0711-9751-0 www.mhz.de	Benennung: TECHNO Typ EV Senkrechtmarkise mit Stabführung		
		Anlagenbreite: min. 850 mm max. 3500 mm	Anlagenhöhe: max. 3000 mm	Fläche:
		Maßstab: 1:2 / 1:20 — Format: A4_V	Modell-Nr.: 08-1762	Layout: D
Technische Änderungen vorbehalten !	Alle Maße in mm!	Version: Wand	Datum: 03.05.2018	Name: RSM